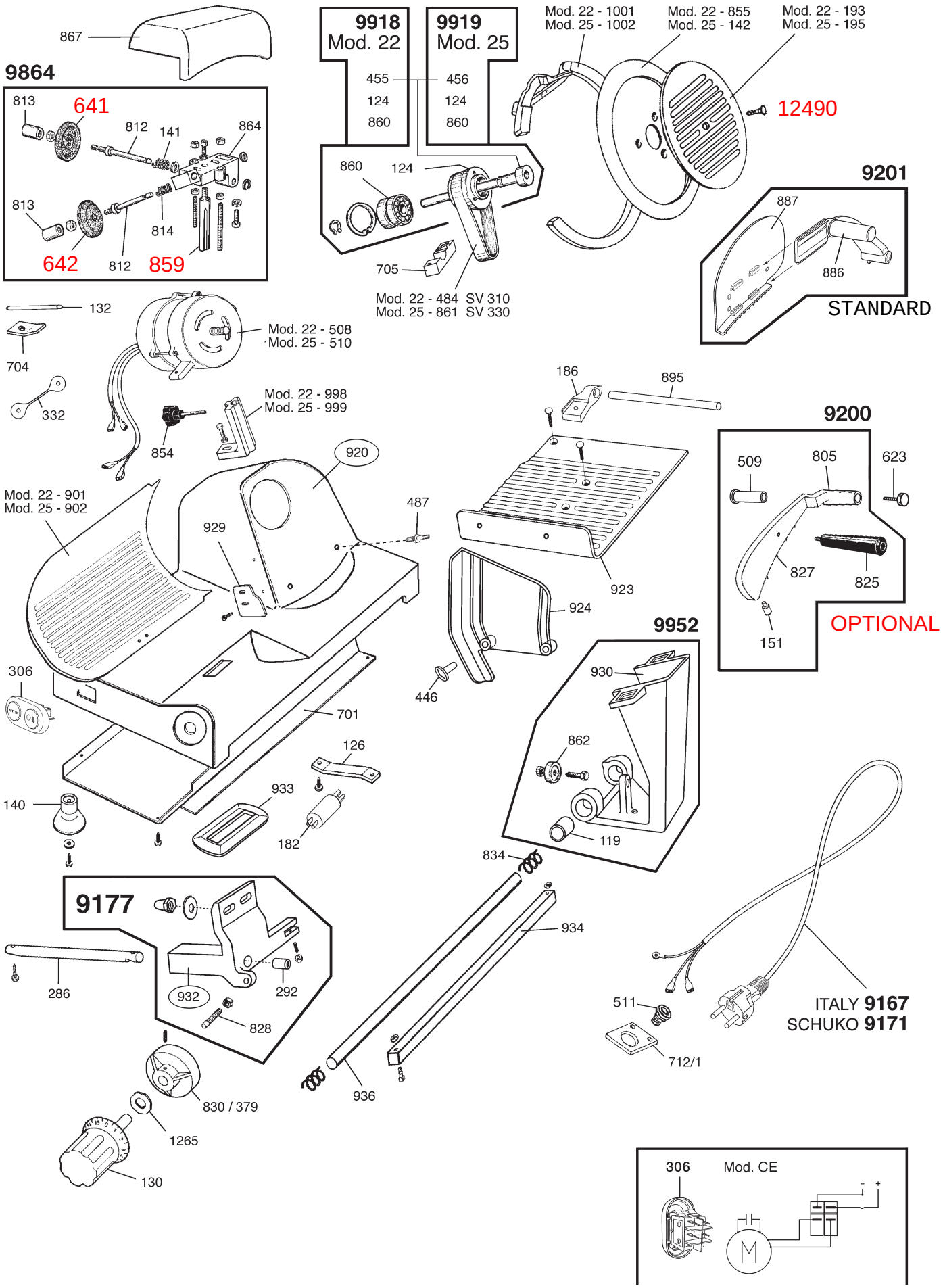MODELLO: ES 220 ES 250 PN (PRESSAMERCE IN PVC RIF 9201)